Koblenz®

MANUAL DE SERVICIO

LAVADORA DOBLE TINA

LDK-51



SERVICIO

I.-MENSAJE DE SEGURIDAD

Su seguridad y la de los demás son muy importantes, es responsabilidad del operador el manejo seguro del equipo. Para ello le proporcionamos procedimientos operativos e información de seguridad en el presente manual. Esta información le permite conocer los daños potenciales que le pueden ocurrir a usted o a otras personas.
No es práctico ni posible advertirle sobre todos los peligros asociados con la operación de este equipo, por lo cual además de lo aquí expuesto le sugerimos usar su sentido común.

1. **NO USE LA LAVADORA.**
   - ➢ Si no ha leído y comprendido el manual de usuario.
   - ➢ Si la unidad no está en condiciones apropiadas.
   - ➢ En exteriores o expuestas a la lluvia.
2. **AL OPERAR LA LAVADORA.**
   - ➢ Quite las prendas pequeñas que se puedan atorar al estar trabajando la lavadora.
   - ➢ Mantenga las manos lejos de la lavadora cuando se esté operando.
   - ➢ No opere la máquina en donde líquidos flamables estén presentes.
   - ➢ Extreme precauciones, saque las prendas mojadas (desconecte o apague la lavadora).
3. **ANTES DE IRSE.**
   - ➢ Asegúrese de que la lavadora está apagada.
   - ➢ Ponga la lavadora en superficies niveladas.
4. **ANTES DE QUE SE REALICE SERVICIO A LA LAVADORA.**
   - ➢ Apague el equipo antes de realizar cualquier operación.
   - ➢ Coloque la lavadora en una superficie nivelada.
   - ➢ Cerciorarse que el piso este seco.

PRECAUCIONES DE SERGURIDAD

PRECAUCIÓN: Voltaje peligroso. Descargas Eléctricas, quemaduras o electrocución pueden presentarse. Siempre desconecte la lavadora antes de darle servicio a la máquina.
PRECAUCIÓN: Mantenga chispas y flamas lejos de la Lavadora
PRECAUCIÓN: Cuando cargue la lavadora con agua (manualmente o con manguera) cerciórese de que el equipo este apagado.
PRECAUCIÓN: No almacené en áreas abiertas o lave con sistema de presión, evite que los componentes electrónicos se mojen.
PRECAUCIÓN: El uso de partes diferentes a las recomendadas por Koblenz pueden causar daños y exponer a las personas a daños secundarios.
PRECAUCIÓN: No use anillos ni relojes de metal mientras trabaja con la lavadora esto puede generar un corto circuito llegando a provocar serías quemaduras. No trabaje la lavadora mientras usted use una corbata, bufanda u otras prendas similares, accesorios o ropa colgantes para el cuello, estos objetos pueden enredarse en las partes rotatorias y provocar lesiones serías o incluso la muerte.
PRECAUCIÓN: No use la lavadora como escalera o como silla.
PRECAUCIÓN: Si traslada la lavadora asegúrese de utilizar una herramienta adecuada ya sea un diablo o patín hidráulico, fijando la lavadora para evitar su caída.
PRECAUCIÓN: No coloque la lavadora en rampas o pendientes.
PRECAUCIÓN: No opere la lavadora si alguna de las partes ha sido quitada o dañada.
PRECAUCIÓN: No quite, pinte o tape las etiquetas de Seguridad, si estas se dañan deben ser reemplazadas.
PRECAUCIÓN: No opere la Lavadora en condiciones inseguras, si la máquina necesita ser reparada o si está en cualquier sentido considerada como insegura para ser manejada, el problema debe ser reportado inmediatamente a un técnico o taller autorizado de Koblenz, no opere la máquina hasta que la misma regrese a sus condiciones adecuadas para ser operada.
PRECAUCIÓN: El tecnico debe leer el manual de usuario minuciosamente, si se requieren copias extras contacte a su distribuidor local.
PRECAUCIÓN: Siempre apague la máquina antes de dejarla.
PRECAUCIÓN: No opere sobre tomas de corriente en el suelo, esto puede causar graves daños.

II.-CARACTERISTICAS

- ✓ **5 Kg. de Capacidad**
- ✓ **Tiempo de lavado 15 min.**
- ✓ **Tiempo de secado 5 min.**
- ✓ **Tipo de lavado-Velocidades Pesado-Ligero**
- ✓ **Tres Niveles de Agua (Alto, Medio y Bajo)**
- ✓ **Filtro de Atrapa Pelusa**
- ✓ **Desagüe por Gravedad**
- ✓ **Tina, Base y Gabinete del Polipropileno de Alto Impacto**

III.FALLAS Y CORRECCIONES

1.- MOTOR NO TRABAJA	Timer Dañado	Verificar si avanza Fig.2, si no reemplazarlo
	Motor dañado o quemado	Verificar si el motor no presenta daño en chumaceras. devanado de ser así reemplácelo completo
	Capacitor defectuoso	Revisar si existe continuidad eléctrica en el Capacitor fig.1 si no es así, será necesario reemplazarlo.
2.- EL MOTOR TRABAJA PERO EL IMPULSOR NO SE MUEVE	Polea motor floja ó dañada	Apretar o reemplazar polea Fig1
	Banda floja ó rota	Darle la tensión correcta o Reemplazarla Fig1
	Ensamble del impulsor dañado	Reemplazar impulsor Fog.1
3.- VIBRACIONES EXCESIVAS-FUNCIONAMIENTO RUIDOSO	Sujeciones flojas	Revisar y Apretar correctamente.
	Impulsor flojo	Apretar correctamente.
	Banda mal tensada	Tensar correctamente.
	Chumacera con desgaste	Reemplazar disco interior con chumacera.
	Amortiguadores Dañados	Verificar si los amortiguadores Fig.1; funcionan adecuadamente, si no reemplazarlos.
	Flecha de Tina centrifuga Chueca	Verifrarque la flecha de la Tina Centrifuga Fig1; este centrada a la base de la tina, si no reemplace tina completa.
4.- FUGAS DE AGUA	Manguera rota	Reemplazar manguera Fig.1
	Chumacera con fuga	Verificar que no exista fuga de agua en el buje que lleva la chumacera Fig1 ,de ser así reemplácela completa.

IV.-ESPECIFICACIONES

ESPECIFICACIONES

VOLTAJE	Hz	CAPACIDAD
127 V ~	60 Hz	5 KG

V.-ENSAMBLE TINAS LDK-51 FIGURA 1

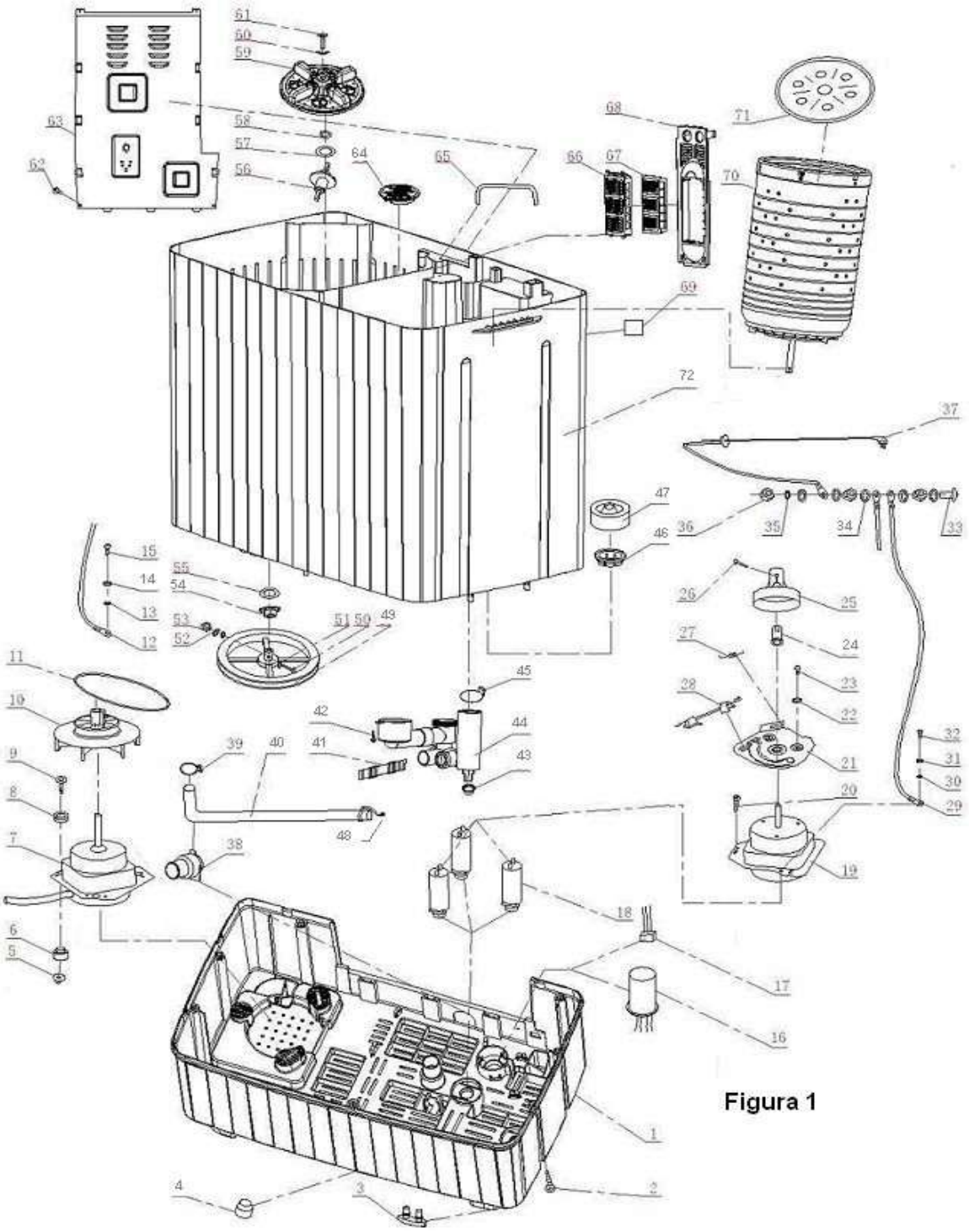

Figura 1

V.-LISTA DE PARTES LDK-51 FIGURA 1

No.	PARTE	DESCRIPCION	PIEZAS
1	49-5901-00-1	BASE DELAVADORA	1
2		TORNILLO	7
3		SOPORTE DEBASELAVADORA	4
4		TAPON DE PLASTICO	3
5		TUERCA	3
6		GOMA DEMOTOR	3
7	49-5901-01-9	MOTOR DE LAVADORA	1
8		GOMA DE MOTORSUPERIOR	3
9		TORNILLO DE MOTOR	3
10	49-5901-02-7	VENTILADOR MOTOR	1
11	49-5901-03-5	BANDA	1
12		TORNILLO	1
13		Q4 RONDANA DENYLON	1
14		Q4 RESORTE DERONDANA DE NYLON	1
15		M4X8 PERNO	1
16	49-5901-04-3	CAPACITOR	1
17		CAPACITOR FILTER	1
18	49-5901-05-0	AMORTIGUADORES	3
19	49-5901-06-8	MOTOR DESECADORA	1
20		TORNILLO	3
21	49-5901-07-6	PLATO DE FRENO	1
22		Q5 RESORTE DE PLACA FRENO	3
23		M5X8 TORNILLO	3
24	49-5901-08-4	BUJE DECENTRO	1
25	49-5901-09-2	ACOPLAMIENTO	1
26	49-5901-10-0	TORNILLO DEACOPLAMIENTO	1
27	49-5901-11-8	RESORTE FRENO	1
28	49-5901-12-6	CHICOTE DE FRENO	1
29		CABLE DE TIERRA	1
30		Q4 RONDANA DEPLASTICO	1
31		Q4 RONDANA PLASTICA	1
32		M4X8 PERNO	1
33		TORNILLO UNION	1
34		Q4 RONADANA	5
35		Q4 RONADANA PLASTICA	1
36		M4*18 TUERCA	3

No.	PARTE	DESCRIPCIÓN	PIEZAS
37	49-5901-13-4	CABLE TOMA CORRIENTE	1
38		COPLE DE DRENADO	1
39		ABRAZADERA	1
40	49-5901-14-2	MANGUERA DE DESAGUE	1
41		MANGUERA EXTERIOR DE DESAGUE	1
42		TORNILLO VÁLVULA DEDESA GUE	1
43		EMPAQUE DE VALVULA	1
44	49-5901-15-9	VÁLVULA DE DRENADO	1
45		ABRAZADERA	1
46	49-5901-16-7	ARILLO DE SELLO	1
47	49-5901-17-5	SELLO DE CENTRIFUGA	1
48		ABRAZADERA	1
49	49-5901-18-3	POLEA DE TRANSMISION	1
50		M5*30 PERNO	1
51		M45 TUERCA	2
52		Q5 RONDANA PLASTICA	1
53		M5 TUERCA	1
54	49-5901-19-1	TUERCA CERRADA	1
55	49-5901-20-9	M5*30 PERNO	1
56	49-5901-21-7	CHUMACERA	1
57		Ø60 EMPAQUE	1
58		SEPARADOR DE IMPULSOR	1
59	49-5901-22-5	IMPULSOR	1
60	49-5901-23-3	RONDANA IMPULSOR	1
61	49-5901-24-1	TORNILLO IMPULSOR	1
62		TORNILLO	2
63		GUARDA TRASERA	1
64	49-5901-25-8	FILTRO CENTRAL	1
65		CLIP	1
66	49-5901-26-6	REJA FILTRO	1
67	49-5901-27-4	PARED FILTRO	1
68		PLACA NIVEL DEAGUA	1
69		ETIQUETA DE IDENTIFICACIÓN	1
70	49-5901-28-2	CESTA CENTRIFUGA	1
71	49-5901-29-0	REJILLA CESTA CENTRIFUGA	1
72	49-5901-30-8	TAPA DE SEGURIDAD	1

VI.- ENSAMBLE MARCO LDK-51,FIGURA 2

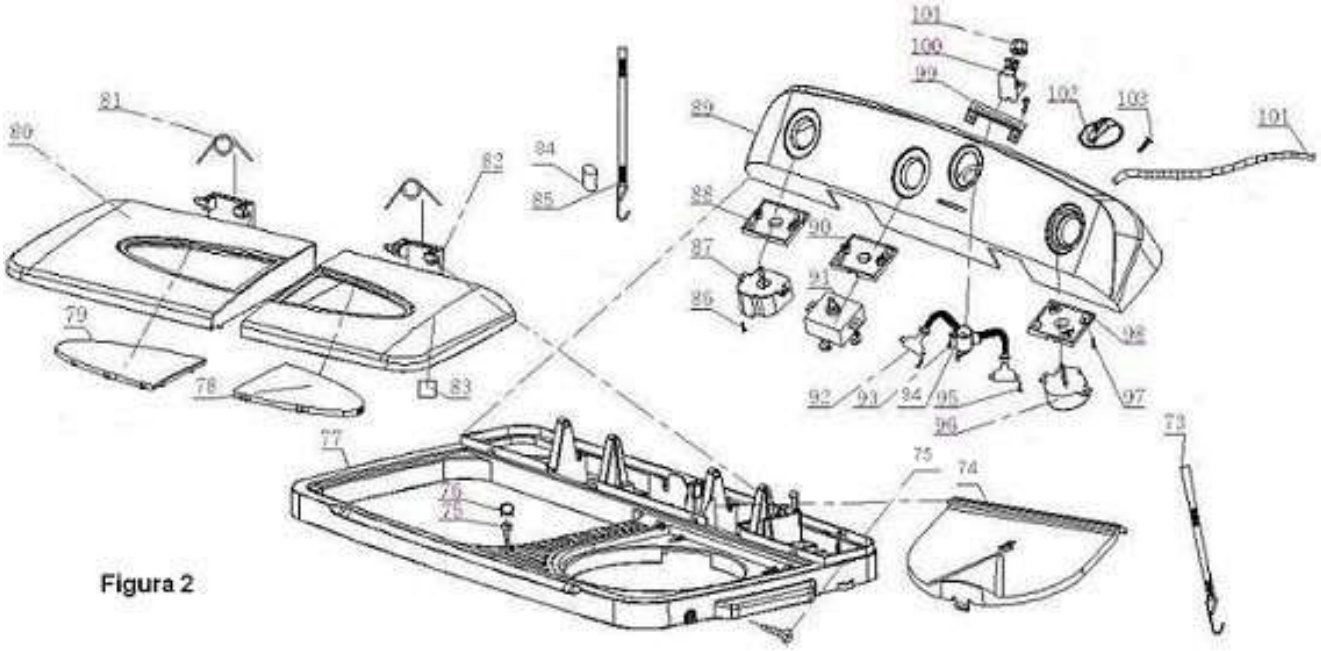

Figura 2

VII.-LISTA DE PARTES LDK-51 FIGURA 2

No.	PARTE	DESCRIPCIÓN	PIEZAS
73	49-5901-31-6	ALAMBRE DE DESAGÜE	1
74		CUBIERTA DE TINA DE CENTRIFUGADO	1
75		TORNILLO	1
76		RONDANA	1
77	49-5901-32-4	MARCO DE ENSAMBLE LAVADORA	1
78	49-5901-33-2	VENTANA SECADORA	1
79	49-5901-34-0	VENTANA LAVADORA	2
80	49-5901-35-7	CUBIERTA DE LAVADORA	1
81		RESORTE DE TAPA LVADORA	1
82	49-5901-36-5	CUBIERTA DE SECADORA	1
83		ESTAMPA DE ADVERTENCIAS	1
84		NO ILUSATRADA	6
85	49-5901-37-3	CHICOTE DE FRENO	1
86		TORNILLO	1
87	49-5901-38-1	RELOJ DE LAVADO	1
88		PROTECCIÓN DE RELOJ	1
89	49-5901-39-9	ENSAMBLE PANEL DE CONTROL	1
90		PROTECCIÓN DE RELOJ	2
91	49-5901-40-7	INTERRUPTOR SELECTOR DE AGUA	1
92		SALIDA DE AGUA LAVADORA	1
93		TORNILLO	4
94		ENSAMBLE DE UNION EN “T”	1
95		TORNILLO	6
96	49-5901-41-5	RELOJ DE SECADO	4
97		TORNILLO	1
98		PROTECCIÓN DE RELOJ	1
99		PLACA SELECTOR DE AGUA	1
100	49-5901-42-3	SEGURO DE BLOQUEO	3
101		SELECTOR DE AGUA	3
102	49-5901-43-1	PERILLA	3
103		TORNILLO	1
104	49-5901-44-9	MANGUERA DEASAGÜE	4

CUANDO ORDENE, NO OLVIDE ESPECIFICAR:

- **NÚMERO DE PARTE**
- **DESCRIPCIÓN**
- **NÚMERO DE MODELO**

NOTA:

LOS NÚMEROS DE LOS DIBUJOS SON SOLO PARA PROPOSITOS DE IDENTIFICACIÓN.

MATRIZ

CUAUTITLAN IZCALLI
Av. Ciencia No. 28 Cuautitlán Izcalli
Edo. de México, C.P. 54730
Tel: 55-5864-03-00 Opción 4

KOBLENZ ELECTRICA S.A. DE C.V.
E-mail: servicio@koblenz.com

SERVICIO